Best Shelf & Best Cart

CANYON

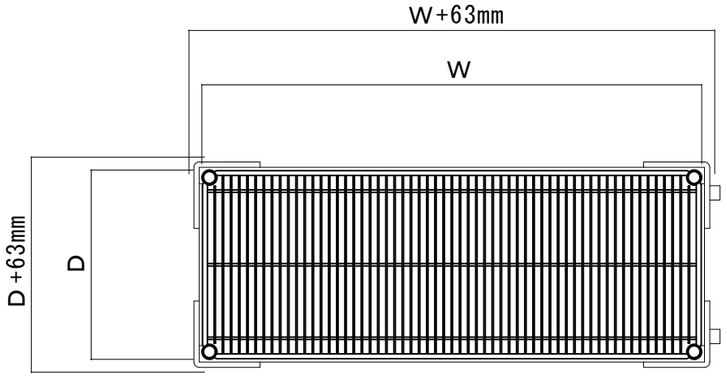

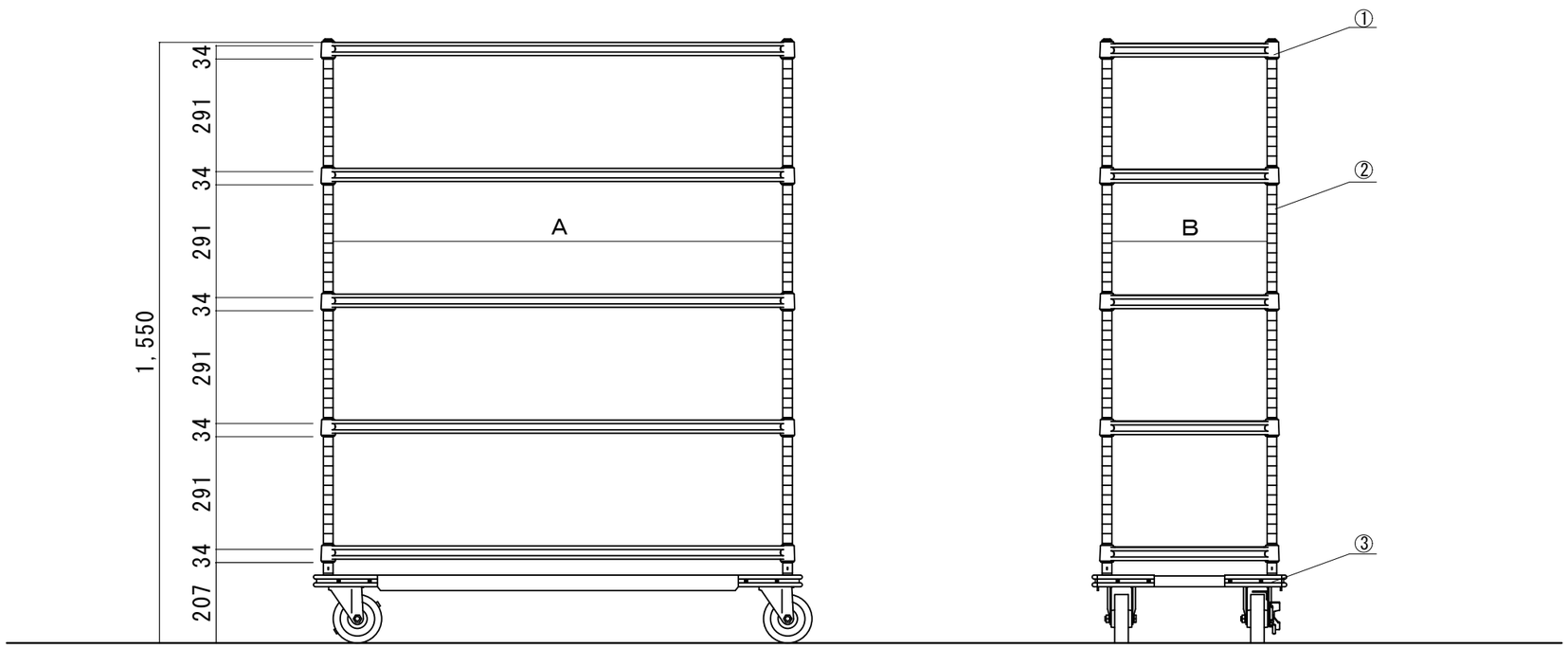

※左記棚板有効間隔は棚板均等設置時の最大寸法です。
棚板は25mmﾋﾟｯﾁで上下移動可能です。

品番		W寸法	D寸法	A寸法	B寸法
L5C-A4612	460x1220xH1550	1223	463	401	1161
L5C-A4615	460x1520xH1550	1523	463	401	1461
L5C-A4618	460x1820xH1550	1823	463	401	1761
L5C-A6112	610x1220xH1550	1223	613	551	1161
L5C-A6115	610x1520xH1550	1523	613	551	1461
L5C-A6118	610x1820xH1550	1823	613	551	1761

No.	名称	数量	仕様
①	棚板（ASUS）	5	SUS304 2.0t φ3.5-φ6ﾜｲﾔｰ
			電解研磨仕上
			ﾃｰﾊﾟｰｽﾄｯﾊﾟｰ:ｽﾃﾝﾚｽ
②	支柱（SPS）	4	SUS304 φ25 1.2t #400仕上
			上部ｷｬｯﾌﾟ・下部ﾅｯﾄ:SUS304
③	ﾄﾞｰﾘｰ（SSDO）	1	本体枠:SUS304 3.0tｱﾝｸﾞﾙ
			ｷｬｽﾀｰ:φ125 ﾅｲﾛﾝｳﾚﾀﾝ車 ｽﾃﾝﾚｽ金具
			対角ｽﾄｯﾊﾟｰ付
			ｺｰﾅｰﾊﾞﾝﾊﾟｰ:ｴﾗｽﾄﾏｰ

name Ｌ５型カート			date 2017.11.01
pattern ＡＬＬステンレス仕様			form A3
sheet number L5-A	drawing tsushima	unit mm	scale 1/15