Best Shelf & Best Cart

CANYON

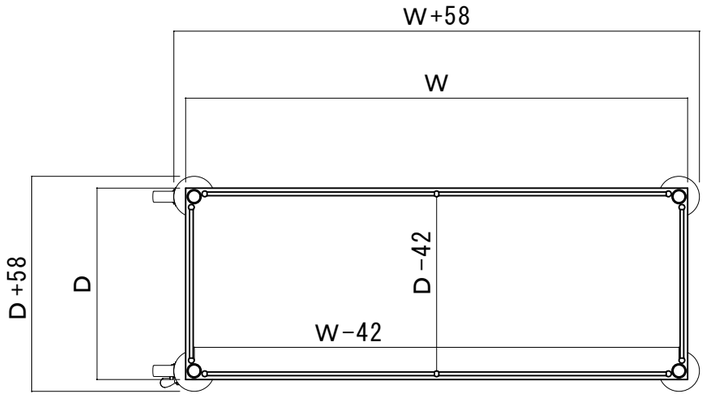

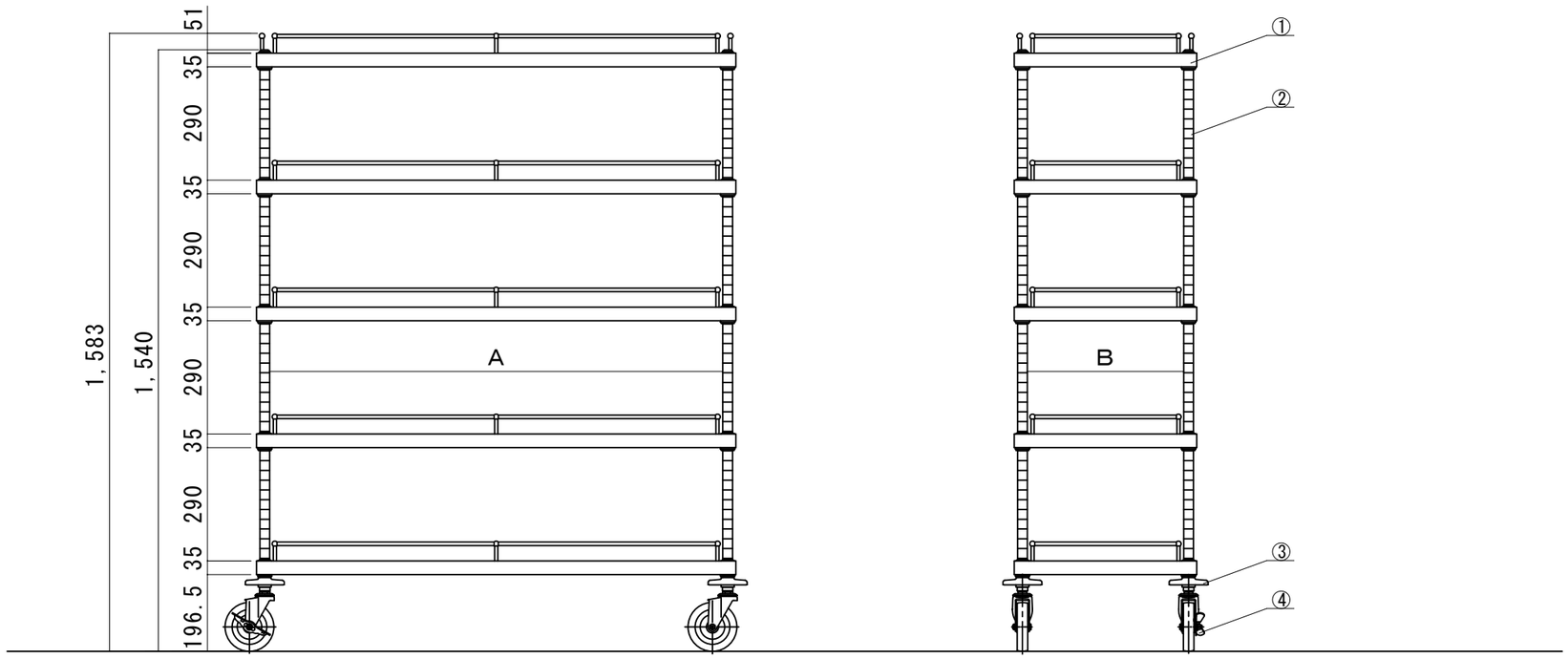

※左記棚板有効間隔は棚板均等設置時の最大寸法です。
棚板は25mmﾋﾟｯﾁで上下移動可能です。

品　番		W	D	A	B
L12C-A4609	460x 910x1550	918	468	851	401
L12C-A4610	460x1070x1550	1078	468	1011	401
L12C-A4612	460x1220x1550	1228	468	1161	401
L12C-A4615	460x1520x1550	1528	468	1461	401
L12C-A4618	460x1820x1550	1828	468	1761	401
L12C-A6109	610x 910x1550	918	618	851	551
L12C-A6110	610x1070x1550	1078	618	1011	551
L12C-A6112	610x1220x1550	1228	618	1161	551
L12C-A6115	610x1520x1550	1528	618	1461	551
L12C-A6118	610x1820x1550	1828	618	1761	551

No.	名　称	数量	仕　様
①	棚板 (AGSSO)	5	SUS304 1.2t ﾍｱｰﾗｲﾝ仕上 四方ｶﾞｰﾄﾞ
			ﾃｰﾊﾟｰｽﾄｯﾊﾟｰ:ｽﾃﾝﾚｽ
②	支柱 (SPS)	4	SUS304 φ25x1.2t #400研磨仕上
			上部ｷｬｯﾌﾟ・下部ﾅｯﾄ:SUS304
③	ｸｯｼｮﾝｺﾞﾑ	4	φ100 ｳﾚﾀﾝ
④	ｷｬｽﾀｰ (SC)	4	φ125 ｺﾞﾑ車 ｽﾁｰﾙ金具
			2個ｽﾄｯﾊﾟｰ付

name Ｌ１２型カート			date 2018.07.12
pattern ＡＬＬステンレス仕様			form A3
sheet number L12-A	drawing tsushima	unit mm	scale 1/15